ANALOG DEVICES
超越一切可能™

ADI光谱分析仪

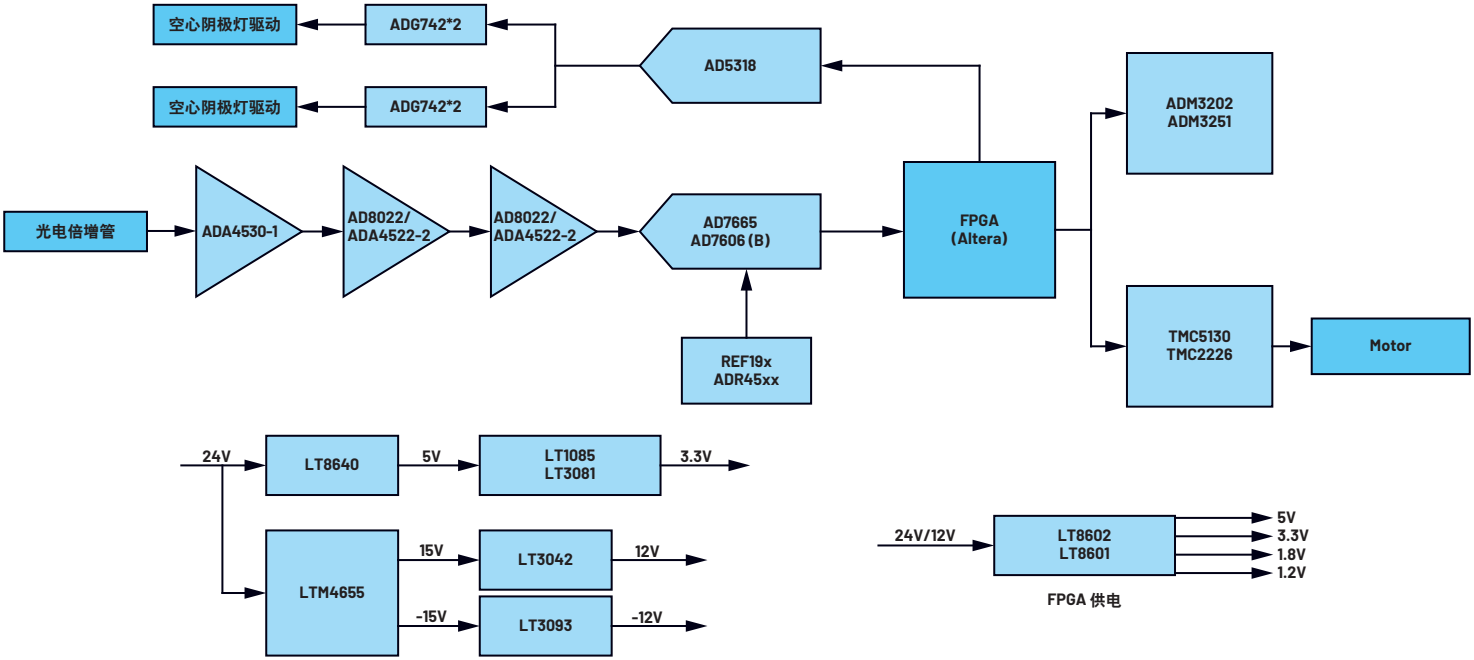

ANALOG DEVICES
超越一切可能™

ADI相关产品简介

功能模块	关键需求	产品型号	描述	主要特性和优势
放大器	低偏置电流	ADA4530-1	ADA4530-1是一款fA (10e–15 A)级输入偏置电流运算放大器，可用作集成了防护缓冲器的静电计。它具有4.5 V至16 V的工作电压范围，使其能够在传统的5 V 和 10 V单电源系统以及±2.5 V和±5 V双电源系统中工作。	低输入偏置电流 最大值：±20 fA（–40°C < TA < +85°C） 最大值：±250 fA（–40°C < TA < +125°C） 低失调电压： 最大值：50 µV（在额定CMRR范围内） 失调漂移： 0.13 µV/°C（典型值），0.5 µV/°C（最大值）
电源	超低噪声，双路输出大电流	LTM4655	双 4A 或单 8A 低 EMI 开关模式电源	双 4A 或单 8A 低 EMI 开关模式电源 符合 EN55022 B 类标准 两个完全独立的通道，每个通道可配置为正或负输出电压极性 输出电压范围：0.5V ≤ lVOUTn + – VOUTn –l ≤ 26.5V 宽输入电压范围：高达 40V
	超低噪声	LT3042	LT3042 是一款高性能低压差线性稳压器，其采用 LTC 的超低噪声和超高 PSRR 架构以为对噪声敏感的 RF 应用供电。	超低RMS噪声：0.8µVRMS（10Hz至100kHz） 超低散粒噪声：2nV/√Hz（10kHz时） 超高PSRR：79dB（1MHz时） 输出电流：200mA 宽输入电压范围：1.8V至20V
	超低噪声，负电压输出	LT3093	–20V、200mA、超低噪声、超高 PSRR 负线性稳压器	超低有效值噪声：0.8µVRMS（10Hz 至 100kHz） 超低点噪声：10kHz 时为 2.2nV/√Hz 超高 PSRR:1MHz 时为 73dB 输出电流：200mA 宽输入电压范围：–1.8V 至 –20V
ADC	宽范围，高精度	AD7665	16位、570 kSPS、单极性PulSAR ADC	吞吐量 570 kSPS（Warp模式）500 kSPS（正常模式） 积分非线性（INL）：最大值±2.5 LSB（满量程的±0.0038%） 16位分辨率、无失码 S/（N+D）：典型值90 dB（180 kHz时） 总谐波失真（THD）：典型值-100 dB（180 kHz时） 模拟输入电压范围： 双极性：±10 V、±5 V、±2.5 V 单极性：0 V至10 V、0 V至5 V、0 V至2.5 V